Напольный конвектор "Элегант – мини 130х130–2то бок нв (рв)" с боковым подключением (присоединительная резьба – 1/2" внутр.)

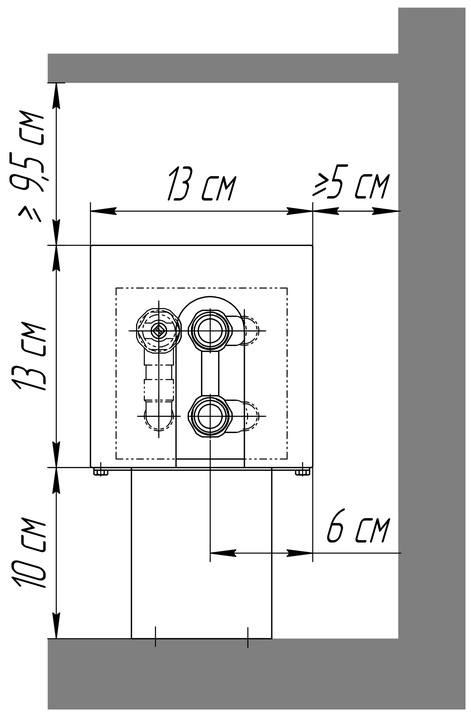

Исполнение "нв"
(нерегулируемая высота)

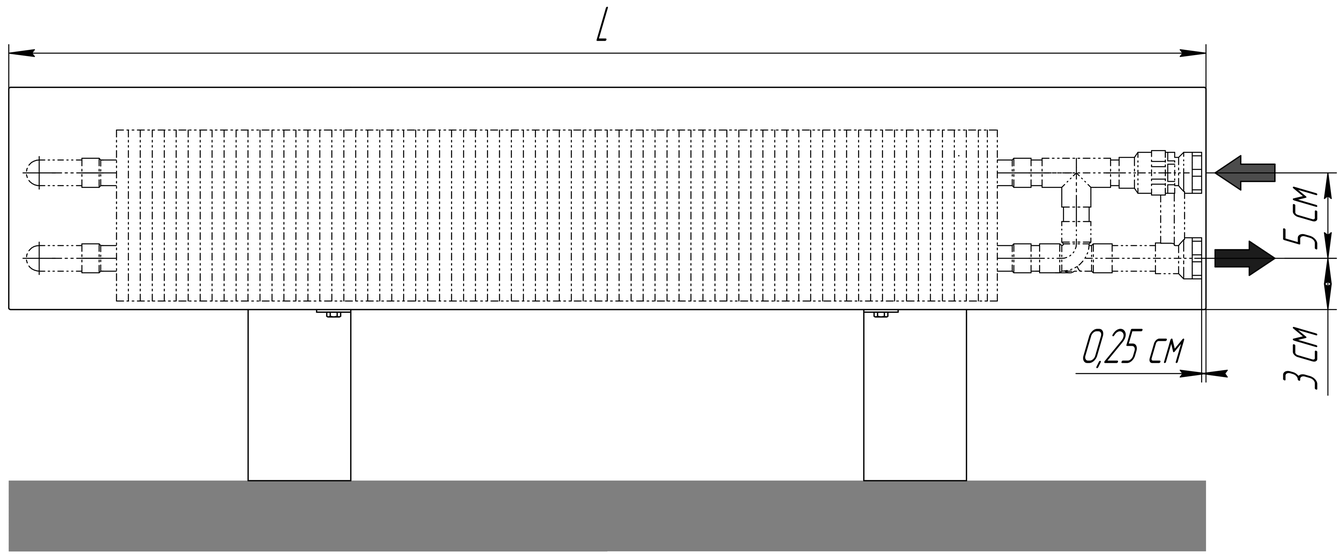

Вид для исполнения "нв" (нерегулируемая высота)

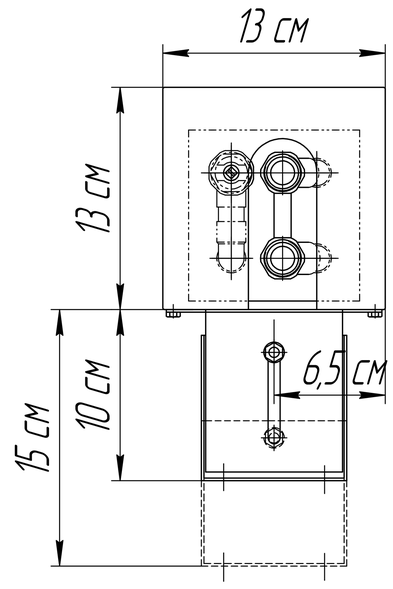

Исполнение "рв"
(регулируемая высота)

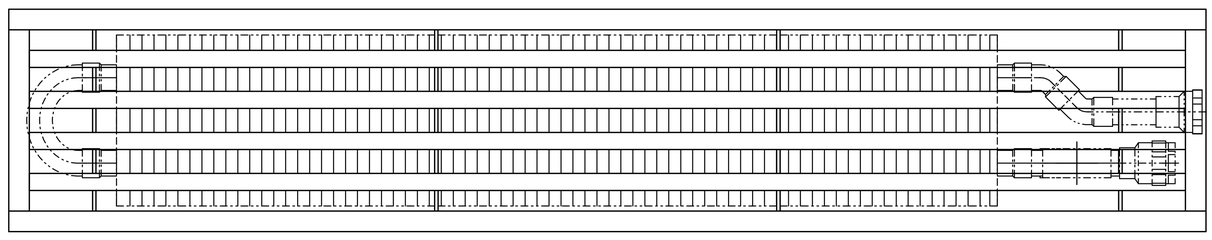

Напольный конвектор "Элегант – мини 130х130–2то нв (рв)" с нижним подключением (присоединительная резьба – 1/2" внутр.)

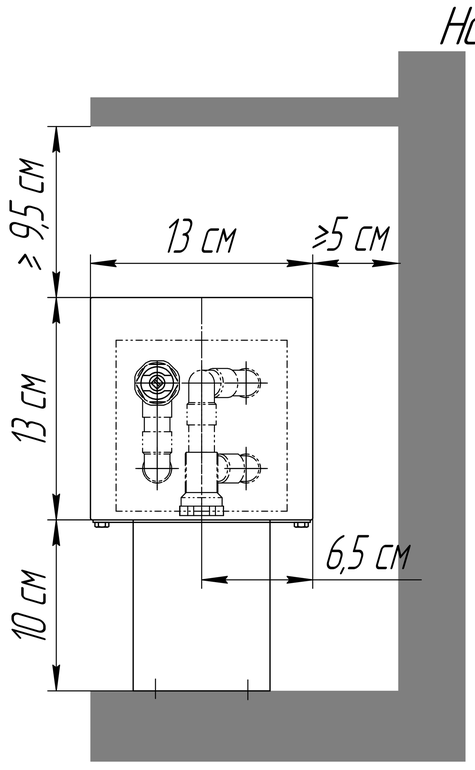

Исполнение "нв"
(нерегулируемая высота)

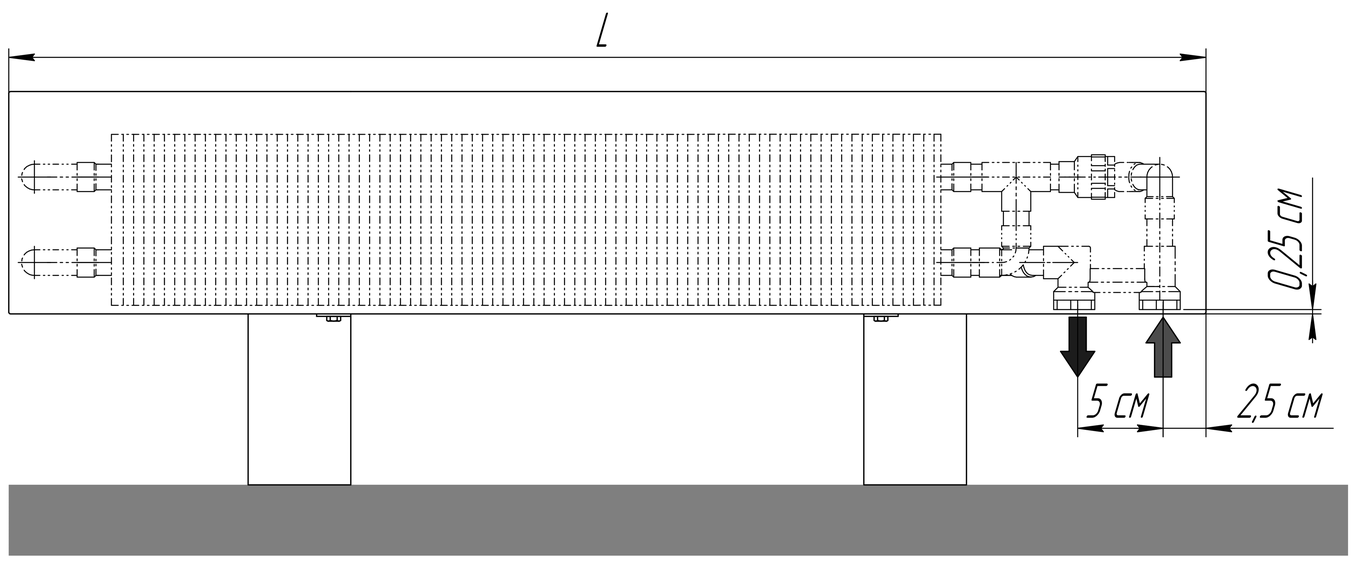

Вид для исполнения "нв" (нерегулируемая высота)

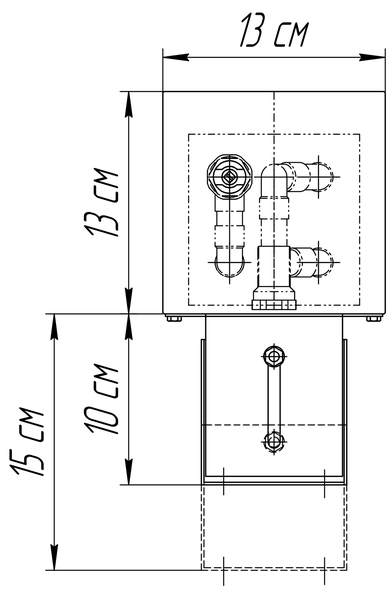

Исполнение "рв"
(регулируемая высота)

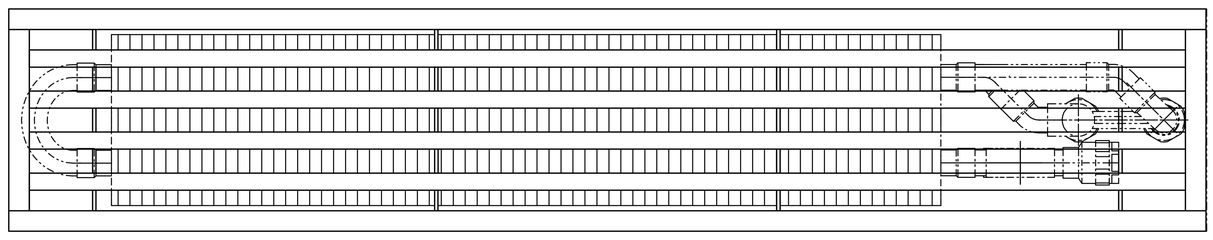

Напольный конвектор "Элегант – мини 130х130–2то Терм нв (рв)" с нижним подключением и встроенным термоклапаном (присоединительная резьба – 1/2" внутр.)

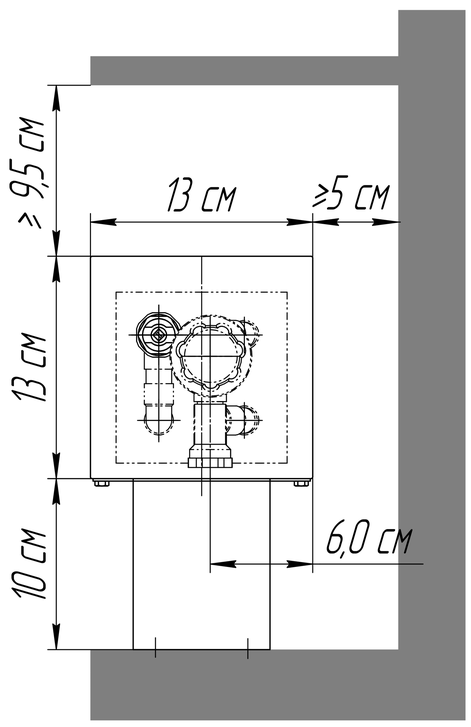

Исполнение "нв"
(нерегулируемая высота)

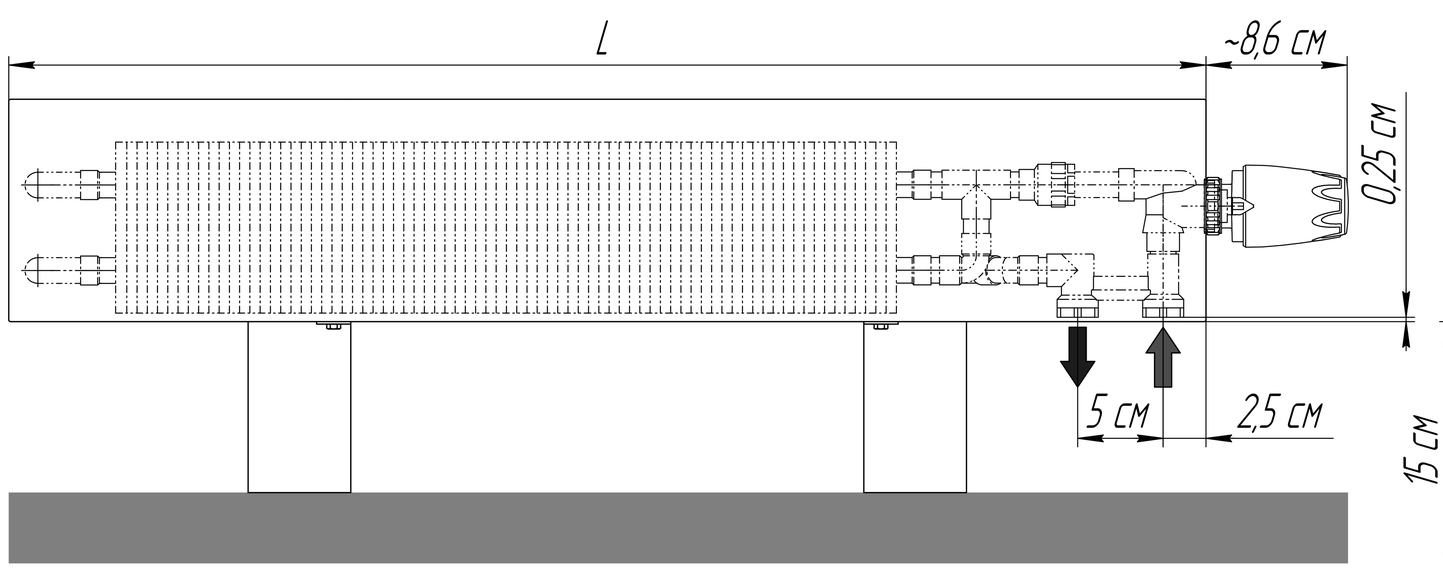

Вид для исполнения "нв" (нерегулируемая высота)

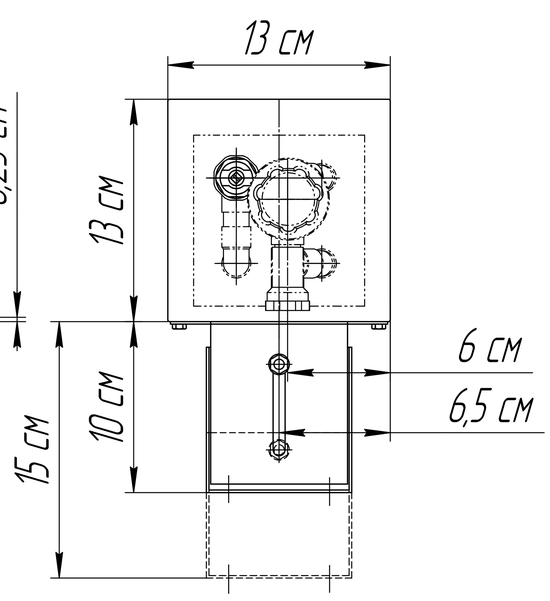

Исполнение "рв"
(регулируемая высота)

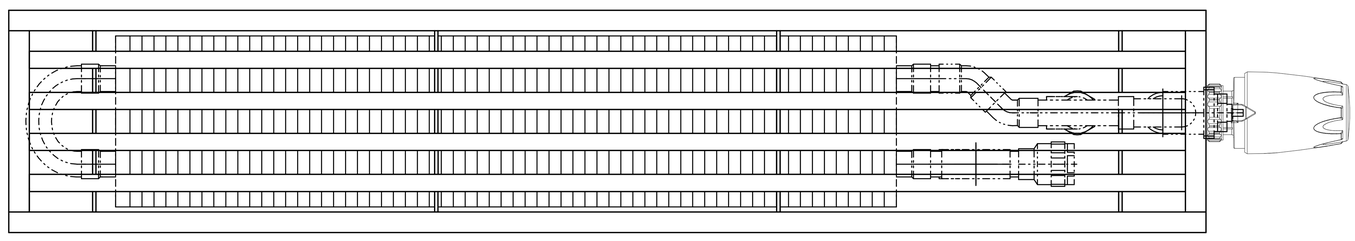

Настенный конвектор "Элегант – мини 130х130–2то бок Стен прав" с правосторонним боковым подключением (левостороннее – зеркально, присоединительная резьба – 1/2")

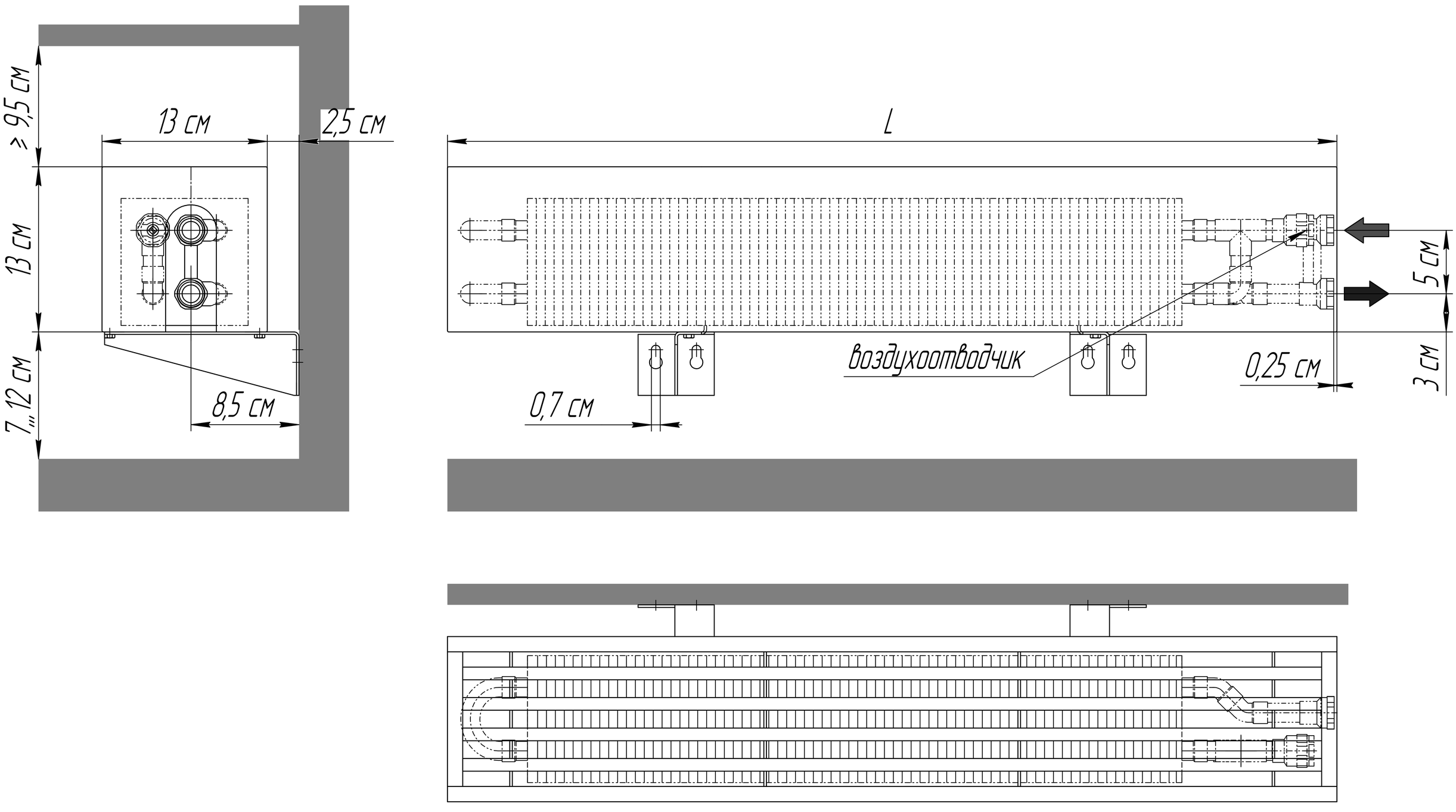

Настенный конвектор "Элегант – мини 130х130–2то Стен прав" с правосторонним нижним подключением (левостороннее – зеркально, (присоединительная резьба – 1/2" внутр.)

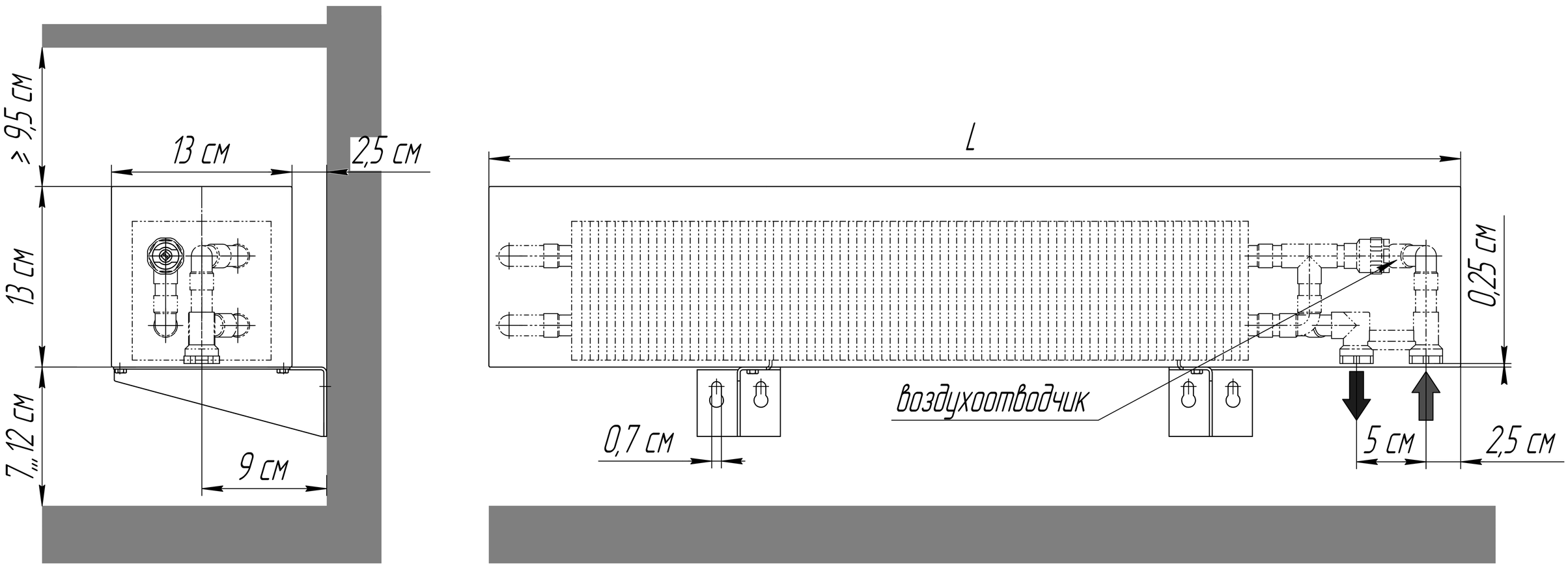
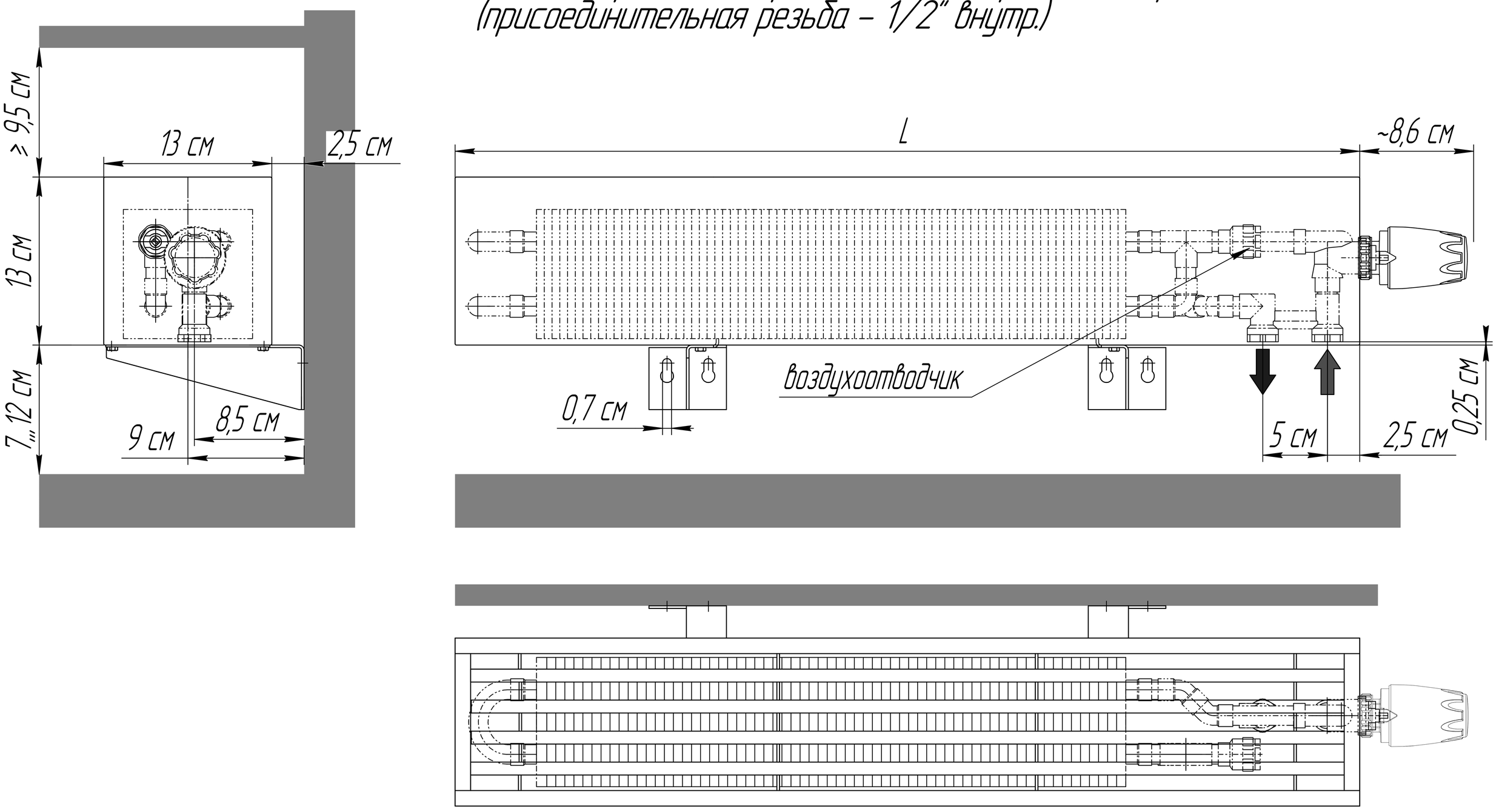
Настенный конвектор "Элегант – мини 130х130–2то Терм Стен прав" с правосторонним нижним подключением (левостороннее – зеркально) и с встроенным термоклапаном (присоединительная резьба – 1/2" внутр.)